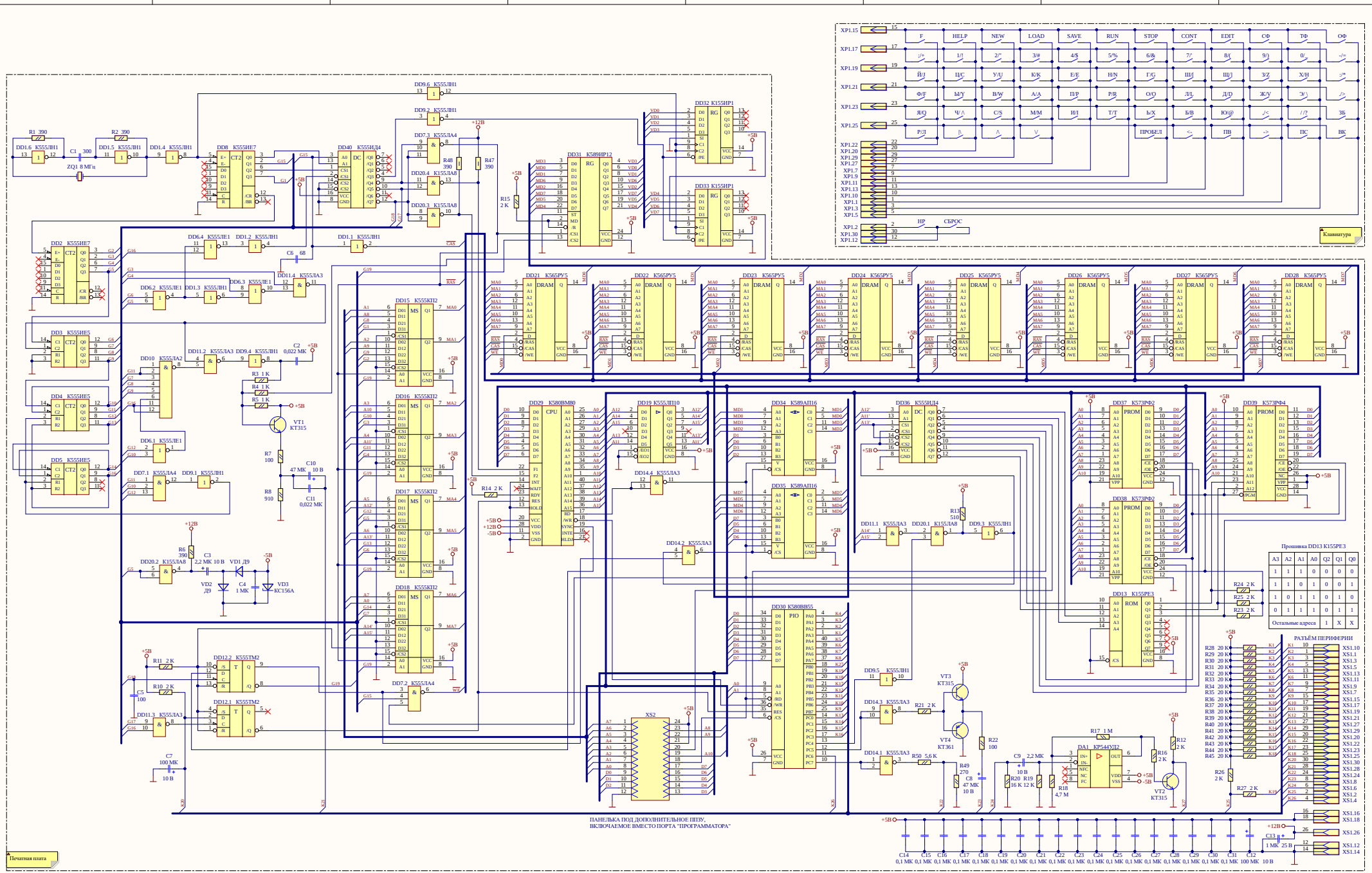
Клавиатура
Печатная плата
ПАНЕЛЬКА ПОД ДОПОЛНИТЕЛЬНОЕ ПЗУ,
ВКЛЮЧАЕМОЕ ВМЕСТО ПОРТА "ПРОГРАММАТОРА"
РАЗЪЁМ ПЕРИФЕРИИ
Прошивка DD13 K155PE3
Остальные адреса
XP1.4 РЕЗЕРВ
XP1.6 СЧИТЫВАНИЕ С МАГНИТОФОНА
XP1.8 ЗВУК
XP1.14 ОБЩИЙ
XP1.16 +5 ВОЛЬТ
XP1.18 +5 ВОЛЬТ
XP1.24 ЗАПИСЬ НА МАГНИТОФОН
XP1.26 +12 ВОЛЬТ
XP1.28 ВИДЕО
Title Специалист Экспресс
Size: A2
Number:
Revision:
Date: 04.02.2018
Time: 20:30:12
Sheet of
File:
FIFA.n